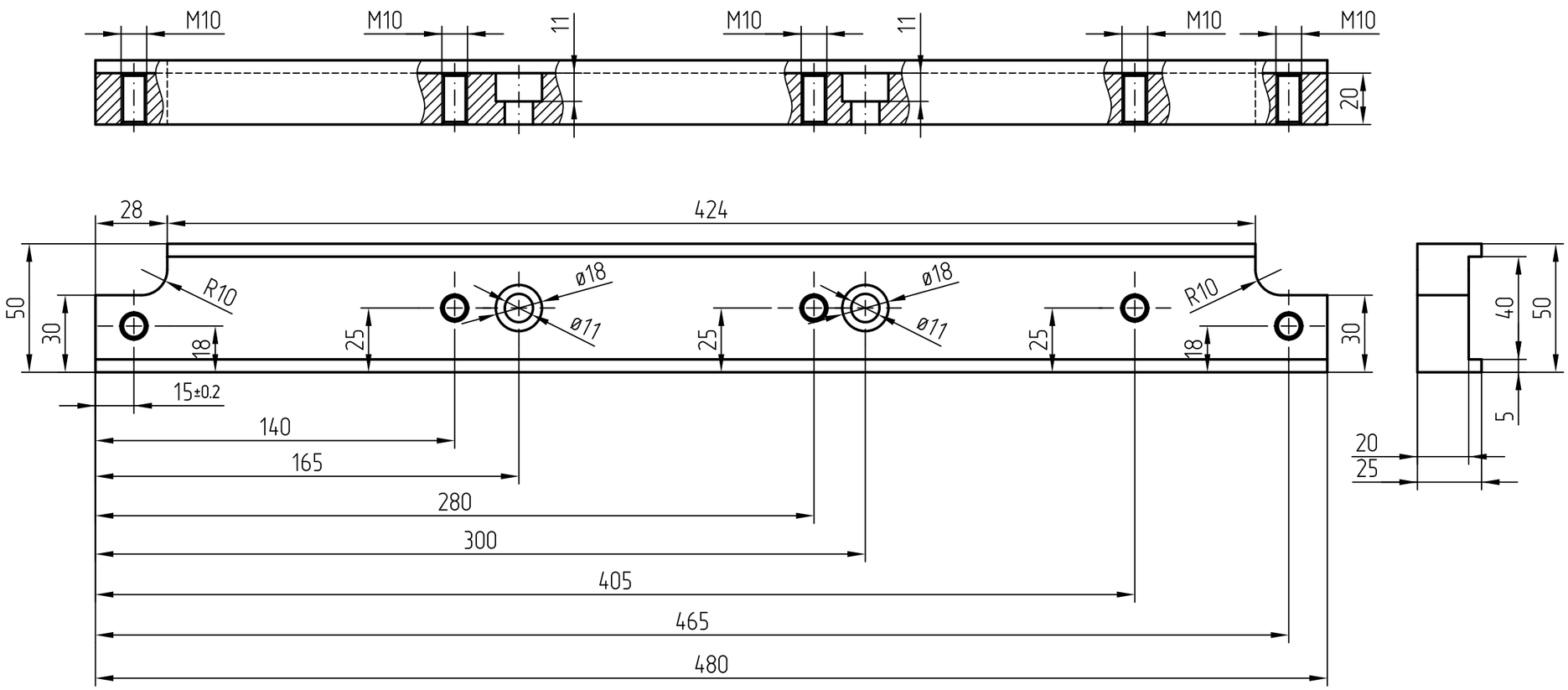

Wszystkie otwory sfazować 1x45°

Materiał: Stal

Podziałka	Masa 1 kompletu w kg	Format
1:2		A3

Konstr.	10/16	Antkowiak	
Zatw.	10/16	Dowhan	

BeMarTech

10088790

Arkusz	Zastępuje rys.